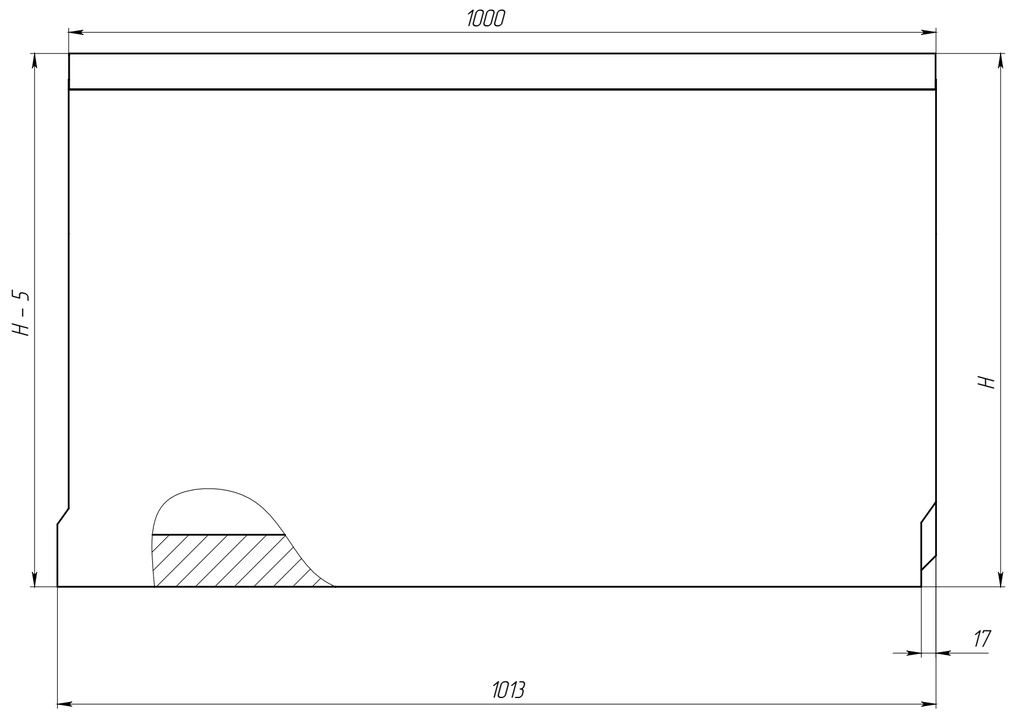

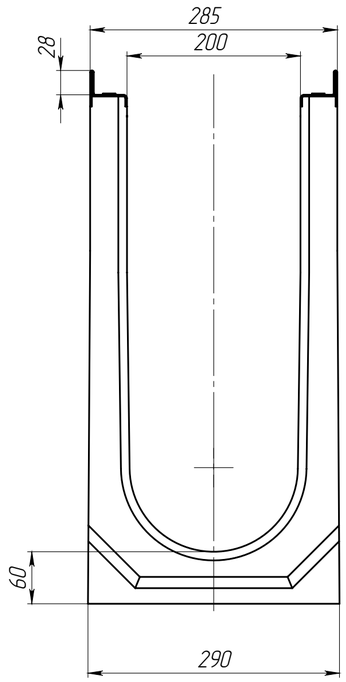

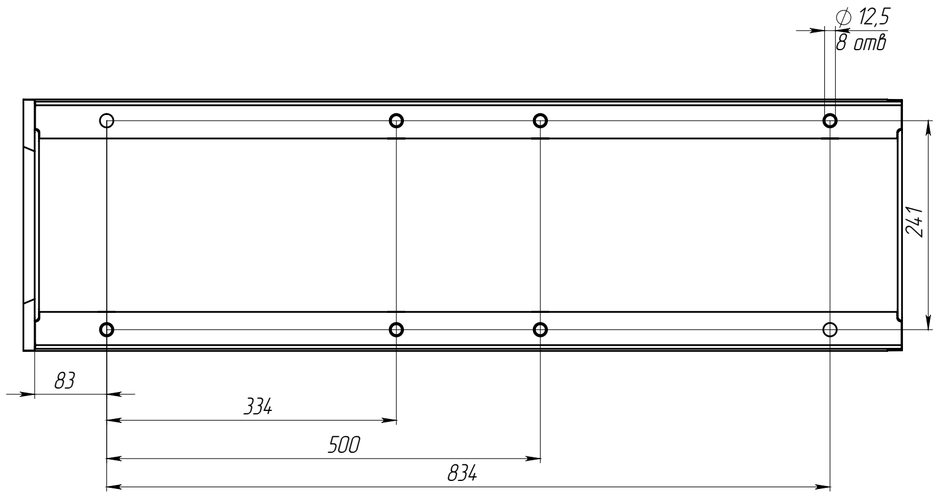

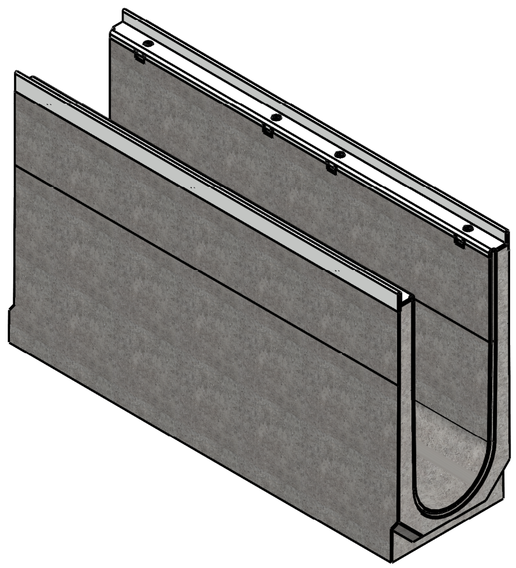

Артикул	Обозначение	H, мм	Масса, кг	Обьем бетона, м.куб
4560.8/01	ЛВ-20.29.61-Б-У01	610	161,57	0,0670
4560.8/02	ЛВ-20.29.61-Б-У02	605	160,52	0,0666
4560.8/03	ЛВ-20.29.61-Б-У03	600	159,47	0,0662
4560.8/04	ЛВ-20.29.61-Б-У04	595	158,42	0,0658
4560.8/05	ЛВ-20.29.61-Б-У05	590	157,37	0,0654
4560.8/06	ЛВ-20.29.61-Б-У06	585	156,32	0,0650
4560.8/07	ЛВ-20.29.61-Б-У07	580	155,27	0,0646
4560.8/08	ЛВ-20.29.61-Б-У08	575	154,22	0,0642
4560.8/09	ЛВ-20.29.61-Б-У09	570	153,17	0,0638
4560.8/10	ЛВ-20.29.61-Б-У10	565	152,12	0,0634
4560.8/11	ЛВ-20.29.61-Б-У11	560	151,07	0,0630
4560.8/12	ЛВ-20.29.61-Б-У12	555	150,02	0,0626
4560.8/13	ЛВ-20.29.61-Б-У13	550	148,97	0,0622
4560.8/14	ЛВ-20.29.61-Б-У14	545	147,92	0,0618
4560.8/15	ЛВ-20.29.61-Б-У15	540	146,87	0,0614
4560.8/16	ЛВ-20.29.61-Б-У16	535	145,82	0,0610
4560.8/17	ЛВ-20.29.61-Б-У17	530	144,77	0,0606
4560.8/18	ЛВ-20.29.61-Б-У18	525	143,72	0,0602
4560.8/19	ЛВ-20.29.61-Б-У19	520	142,67	0,0598
4560.8/20	ЛВ-20.29.61-Б-У20	515	141,62	0,0594
4560.8/21	ЛВ-20.29.61-Б-У21	510	140,57	0,0590
4560.8/22	ЛВ-20.29.61-Б-У22	505	139,52	0,0586
4560.8/23	ЛВ-20.29.61-Б-У23	500	138,47	0,0582
4560.8/24	ЛВ-20.29.61-Б-У24	495	137,42	0,0578
4560.8/25	ЛВ-20.29.61-Б-У25	490	136,37	0,0574
4560.8/26	ЛВ-20.29.61-Б-У26	485	135,32	0,0570
4560.8/27	ЛВ-20.29.61-Б-У27	480	134,27	0,0566
4560.8/28	ЛВ-20.29.61-Б-У28	475	133,22	0,0562
4560.8/29	ЛВ-20.29.61-Б-У29	470	132,17	0,0558
4560.8/30	ЛВ-20.29.61-Б-У30	465	131,12	0,0554
4560.8/31	ЛВ-20.29.61-Б-У31	460	130,07	0,0550
4560.8/32	ЛВ-20.29.61-Б-У32	455	129,02	0,0546
4560.8/33	ЛВ-20.29.61-Б-У33	450	127,97	0,0542
4560.8/34	ЛВ-20.29.61-Б-У34	445	126,92	0,0538
4560.8/35	ЛВ-20.29.61-Б-У35	440	125,87	0,0534

1. Допустимое отклонение фактической массы от номинальной может составлять до 10%

Изм	Лист	N документа	Подп.	Дата
Разраб.		Сметанин А.С.		08.04.22
Пров.				
Т. контр.				
Н. контр.				
Утв.		Седова Е.А.		

Лоток водоотводный с уклоном

Арт.

Лит.	Масса	Масштаб
		1:5

Лист | Листов 1

standartpark

Копировал | Формат А2

Перв. примен. | Справ. № | Подп. и дата | Инв. № дубл. | Взам.инв. | Подп. и дата | Инв. № подл.